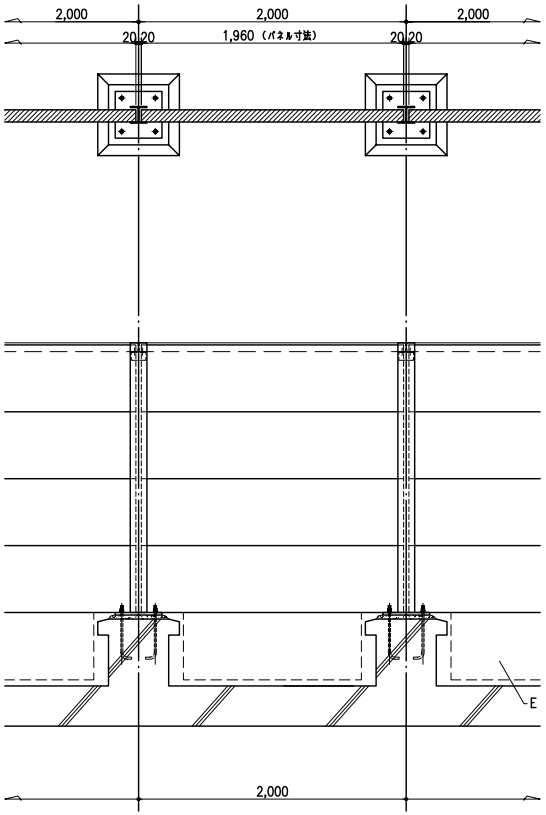

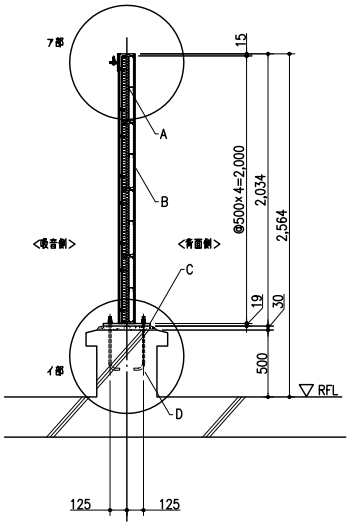

平面図・立面図・断面図　S=1/20

ア部詳細図　S=1/5

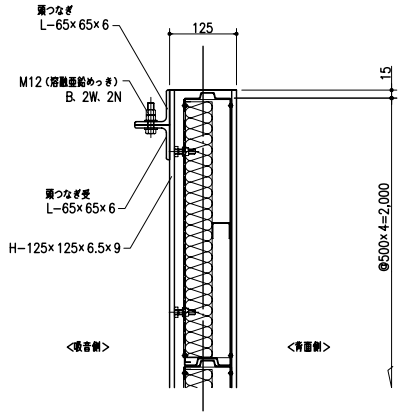

出隅部詳細図　S=1/5

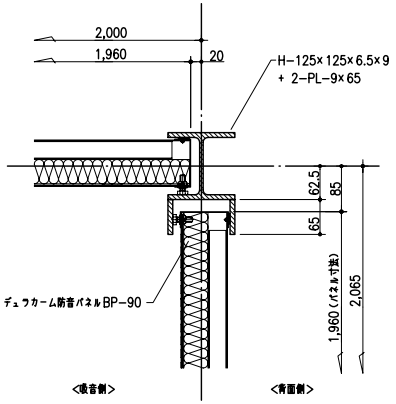

イ部詳細図　S=1/5

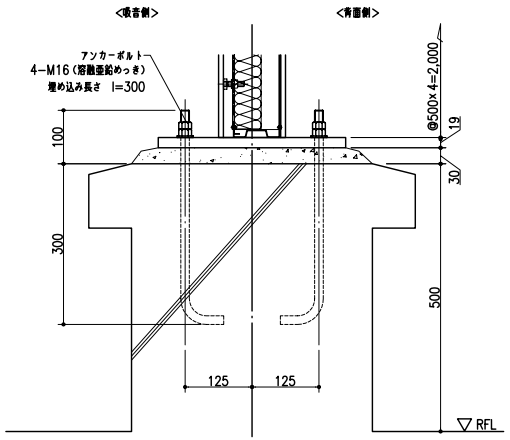

入隅部詳細図　S=1/5

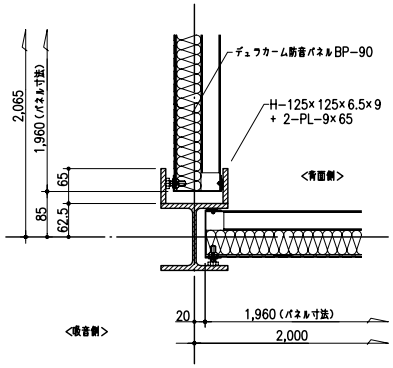

デュラカーム防音パネルBP−90 詳細図　S=1/10

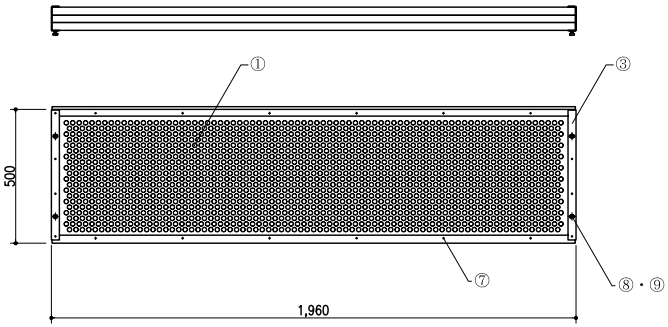

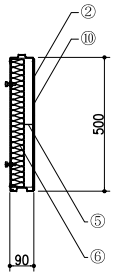

正面板詳細図　S=1/2

ベースプレート平面図　S=1/10

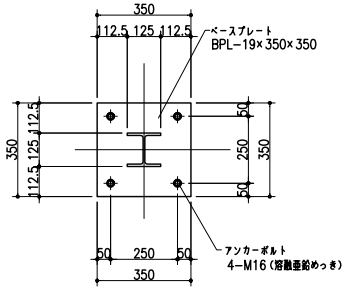

防音壁　部材表

	名　称	寸　法
A	デュラカーム防音パネルBP−90	1960×500×90
B	支柱	H−125×125×6.5×9
C	ベースプレート	BPL−19×350×350
D	アンカーボルト	M16
E	下部ふさぎパネル	必要に応じて設置する。（別途見積）

※鋼材等は溶融亜鉛めっき（HDZ55）を標準とする。
※支柱等は風荷重2.0kN/m²で算出

デュラカーム防音パネルBP−90　部材表

	名　称	材 質・寸 法
1	正面板	スーパーダイマパンチング
2	背面板	亜鉛めっき鋼板
3	側面板	〃
4	中枠材（4m時）	〃
5	吸音材押さえ	亜鉛めっき鋼板
6	吸音材	撥水性グラスウール＋撥水性GC半貼
7	ブラインドリベット	
8	ポップナット	
9	ジャッキボルト	
10	シール材	

※パネル寸法が W=1,960を超える場合は中枠付きとする。
※正面板はアルミパンチング（0.8t. バーリング外向き）に変更可能。（別途見積）

訂正											
				日本環境衛生環境アメニティ株式会社	物件名称		承諾	検印		番号	***-**
					図面名称	屋上防音壁標準施工図（BP−90、H=2.5m）	縮尺	担当	作図	作図日	